For Earth, For Life
Kubota

KUBOTA WIELLADER

RT100-2

Motorvermogen:
20 kW

Machine gewicht:
1100 kg

STERK, FLEXIBEL EN VEELZIJDIG

Ieder project vraag om een eigen oplossing. De RT-2 wielladers zijn ontwikkeld voor allerlei toepassingen, zoals de bouw, hovenierswerk, openbare werken, infra en landbouw. Met de perfecte balans tussen prestaties, compactheid, veiligheid en comfort is geen werk te groot voor de KUBOTA wielladers.

HYDROMOTOR TRANSMISSIE OP IEDER WIEL

Het motorvermogen komt tot uiting door 4 hydromotoren. Een instelbaar differentiëel slot zorg voor uitstekende prestaties op ieder werkterrein.

HYDROSTATISCHE TRANSMISSIE (HST)

De hydrostatische transmissie is voorzien van een hoog rendement pomp, welke zorgt voor een efficiënte overbrenging van de kracht naar de wielen.

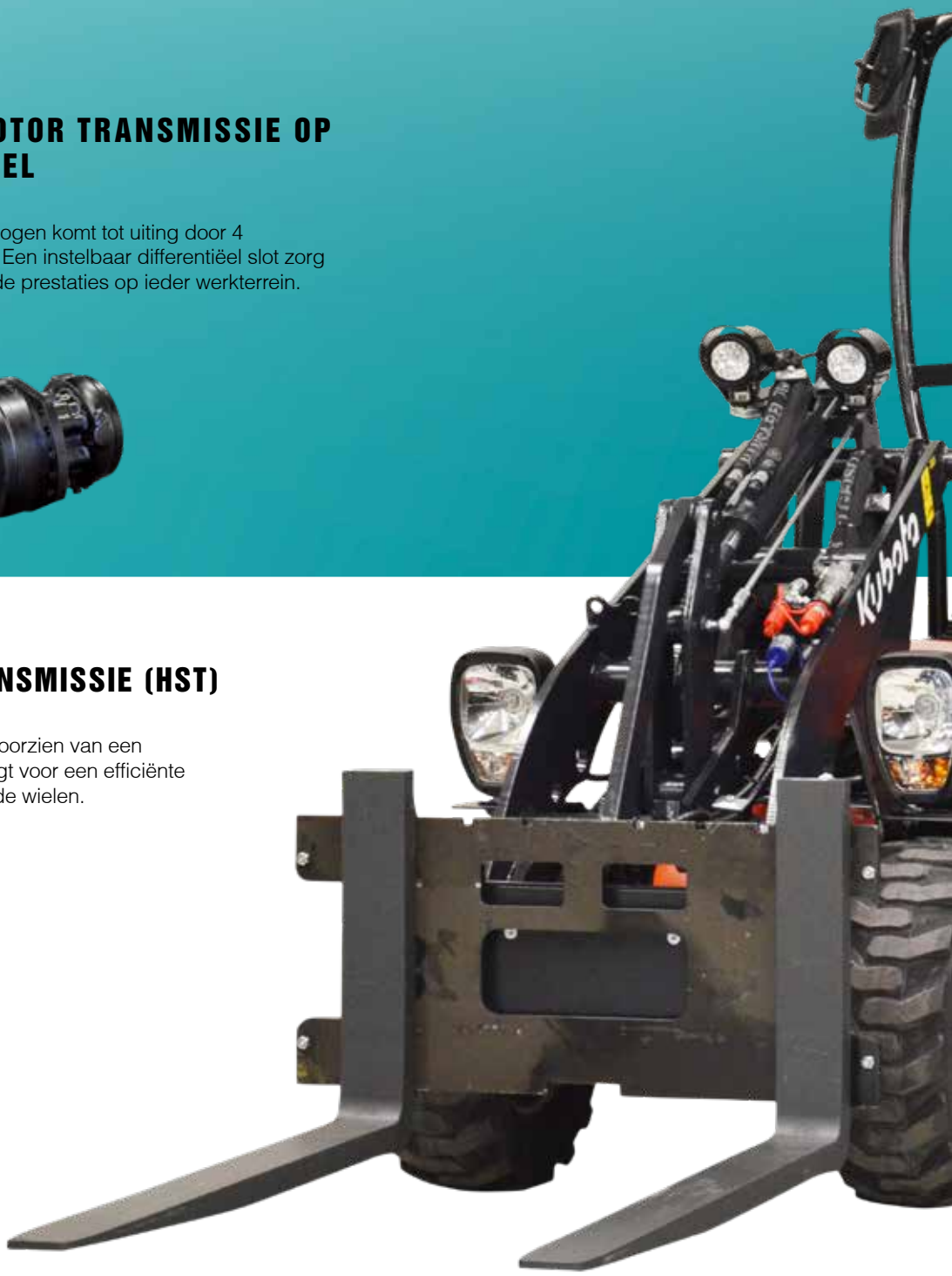

ORIGINELE KUBOTA MOTOR, KRACHTIG, EFFICIENT EN LAGE UITSTOOT

Kubota motoren staan bekend om hun duurzaamheid en betrouwbaarheid, ze zijn oersterk, maar met respect voor het milieu als het om uitstoot en geluid gaat.

Motorvermogen

RT100-2: 20 pk

HEAVY DUTY CHASSIS

De dikte van de gebruikte materialen, de laadweerstand en de compacte bouw zijn belangrijke kenmerken van het chassis van de RT-serie. De hydrauliek tank is omgeven door het frame, waardoor deze ook dient als extra contragewicht.

SCHARNIEREND CHASSIS

Met een knikuitslag van 45° en een oscillatie hoek van 5,0° kan de RT100 zich bewegen door krappe ruimte's zonder de bodem te beschadigen.

COMFORT / PRESTATI
ONDERHOUD

De bestuurdersplaats van de RT100-2 is ontworpen voor optimaal gemak, alle knopen en schakelaars zijn binnen handbereik. De stoel is voorzien van een hoofdsteun en 2 armleuningen. De optionele cabine heeft een kachel, radio en 4 werklampen.

DASHBOARD

Het dashboard geeft de bestuurder een overzichtelijk beeld van het brandstofniveau en koelvloeistoftemperatuur alsmede waarschuwingslampjes voor motoroliedruk en accu spanning.

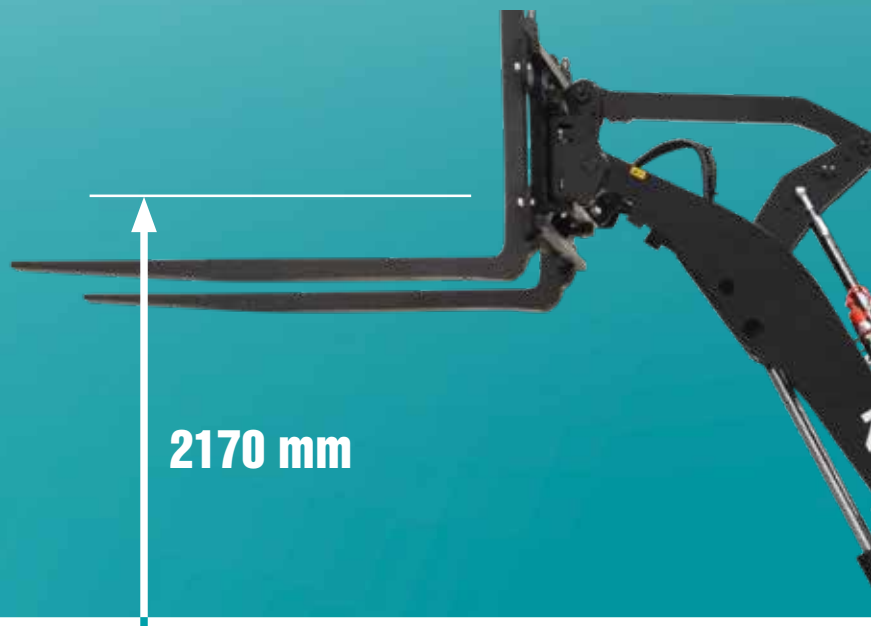

2170 mm

MULTIFUNCTIONELE JOYSTICK EN STUURKOLOM

De gebruikersvriendelijke joystick geeft u controle over alle hoofdfuncties van de machine. Rijrichting, extra functie (afhankelijk van uitvoering) en bediening van aanbouwdelen. Het stuurwiel is kantelbaar voor de optimale houding van de bestuurder.

VEELZIJDIG EN COMPACT

Met een eigen gewicht van 1100 kg bij de canopy versie en 550 kg (vooruit gericht, standaard banden, zonder extra contragewicht) de RT100-2 is de ideale wiellader voor uw project welke kracht en wendbaarheid behoeven.

DAGELIJKS ONDERHOUD

De hoofdcomponenten, welke dagelijkse controle behoven, zoals het motoroliepeil, koelvloeistoef niveau, luchtfilter en radiator zijn eenvoudig bereikbaar. Dit dankzij de motorkap met grote opening. De accu is ook eenvoudig bereikbaar mocht een starthulp nodig zijn.

TRANSMISSIE BEDIENING

De hydrostatische transmissie is te bedienen met een pedaal rechts naast de stuurkolom. Hierdoor is het motor toerental en de hydrostatische pomp gelijktijd te bedienen. De rijsnelheid kan gecontroleerd worden zonder dat dit van de concentratie ten koste gaat.

VEILIGHEID

Een veilige en comfortabele zithouding. De ruime cabine zorg voor uistekende bescherming van de inzittende en geeft onbellemmerd zicht rondom. Alle canopy en cabine opties zijn volgens ISO ROPS/FOPS veiligheidsnormen.

CONTRAGEWICHT

Het contragewicht is geïntegreerd in de body. Een extra contragewicht van 70 kg is beschikbaar voor meer stabiliteit.

WERKVERLICHTING

De KUBOTA wielladers zijn voorzien van een werklamp op de hefarm. Voor nog meer zicht kunnen extra werklampen in halogeen of LED worden toegevoegd. Wegverlichting is ook een optie voor gebruik op de openbare weg.

CANOPY EN COMFORT STOEL

De RT100-2 is beschikbaar met cabine of canopy. In beide gevallen is de beschermkooi gecertificeerd volgens ROPS ISO3471 en FOPS ISO3449. De stoel is voorzien van een hoofdsteun en 2 armleuningen voor optimaal comfort.

Gebruik originele Kubota onderdelen
voor maximale prestaties, betrouwbaarheid en veiligheid.

Standaard uitrusting en optionele uitrusting

• Standaard uitrusting ○ Optionele uitrusting

Model	RT100-2
Originele KUBOTA motor (stage V)	•
Cycloon filter	•
Oliekoeler	•
Transmissie	
Hydrostatische 4-wiel aandrijving met automotive control	•
4 heavy duty poclain rijmotoren	•
Rijsnelheid 0-15 Km/u	•
Electronisch differentieel slot	•
Hydraulische schrijfrem	•
Handgas	○
Hand inching	○
Diverse bandensoorten	○
Hydraulisch systeem	
Hydraulisch snelwissel	○
Zweefstand	•
Multi functionele joystick	•
Hendel achter joystick for bediening mechanische extra functie	•
Inching en rempedaal (links)	•
Extra mechinische functie	○
Electronisch bediende extra functie	○
2e elektronisch bediende extra functie	○
Dubbele tandwielpomp	○
Enkele / dubbele arretering	○
Slangbreukbeveiliging	○
Lekolie	○
Vrije retour	○
Bestuurdersplaats	•
Veiligheidsdak	•
Op gewicht instelbare stoel met arm- en rugleuning	•
Veiligheidsgordel	•
Kantelbare stuurkolom	•
Veiligheidsdeuren	•
Spatbordverbreders	○
Mechanisch geveerde stoel (+8 cm zithoogte)	○

Model	RT100-2
Verlichting	
Flitslamp halogeen	○
Flitslamp LED	○
Wegverlichting halogeen + 2 spiegels	○
Extra werklampen halogeen	○
Overig	
13-polige trailer stekker achterzijde	○
3-polige stekker voor- of achteraan	○
Achteruitrij alarm	○
Contragewicht 40 kg met trekpen	○
Combinatie trekhaak	○
Parallel indicator op tiltcilinder	○
Motorverwarming (220v)	○

*Neem contact op met uw dealer voor meer informatie.

Banden	Breedte cm	Snelheid km/u
23x10,5-12 AS	110	12
23x10,5-12 LG	110	12,1
23x8,5-12 AS	92	11,9
23x8,5-12 LG	96	11,9
23x8,5-12 SK	96	12,3
24x13-12 LG	122	12,5

**Theoretische data*

Accessoires

SNELWISSEL

De RT100-2 is voorzien van een hydraulisch snelwissel voor het snel wisselen van bakken en aanbouwdelen.

Specificaties

Model			RT100-2
Bedrijfsgewicht (canopy/cabine)		kg	1100
Motor			
Producent			Kubota
Model			D722 Stage V
pk (ISO9249)		kW	15
		pk	20
Aantal cilinders			3
Cilinder inhoud		cc	719
Transmissie			
Type			Hydrostatische transmissie
Specificaties met palletvorken, positie rechtuit (ISO 14397) met kieplast (G) gemeten op scharnierpunt*	A	kg	800
	B	kg	550
	C	kg	410
	D	kg	1690
	E	kg	840
	F	kg	510
	G	kg	840
Rij eigenschappen			
bandenmaat			23 x 8.5-12 AS
Rijsnelheid		km/u	0-15
Scharnierhoek chassis		graden	4
Oliestroom hulpcircuit		l/min	28
Oliedruk hulpcircuit		graden	150
Geluidsniveau			
Geluidsdruk (LpA) (canopy/cabine)		dB (A)	≤101
Geluidsniveau (LwA (2000/14/EC))		dB (A)	≤101
Systeem hand en arm vibraties		m/s^2	≤2,5
Hele lichaam vibratie		m/s^2	≤2,5
Inhoud			
Brandstoftank l		l	45
Hydrauliektank l		l	46
Motorolie l		l	2,5

* Kieplast gemeten op scharnierpunt in positie rechtuit, standaard banden, onder extra contragewicht.

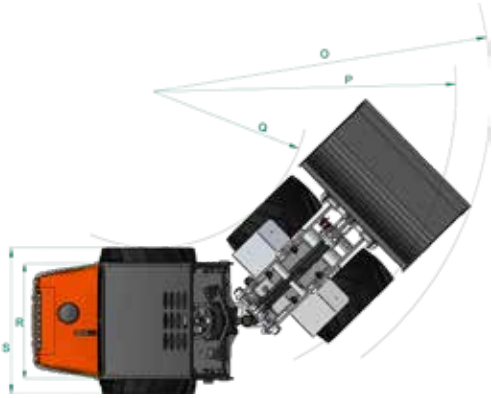

Afmetingen

Machine afmetingen*

Model			RT100-2
A	Wielbasis	mm	1205
B	Totale lengte zonder bak	mm	2211
C	Totale lengte met bak mm	mm	2911
D	Zithoogte	mm	1140
E	Totale hoogte	mm	2230
F	Hoogte frame voorzijde	mm	1020
G	Afstorthoogte	mm	1408
H	Max. hoogte bij borgpen	mm	2170
I	Max. hefhoogte bak	mm	2976
J	Tilthoek op grondniveau	graden	44
K	Tilthoek op max. hoogte	graden	55
L	Afstorthoek	graden	41
M	Klimhoek achteruit	graden	27
N	Doorsnede van standaard wiel	mm	570
O	Draaicirkel met bak	mm	2225
P	Draaicirkel (buiten wiel)	mm	1967
Q	Draaicirkel (binnen wiel)	mm	978
R	Spoorbreedte	mm	815
S	Totale breedte	mm	920
–	Scharnierkhoek chassis	graden	47
–	Bodemvrijheid	mm	120

★Meetgegevens van standaard versie.
Gegevens kunnen wijzigen zonder voorafgaande berichtgeving.

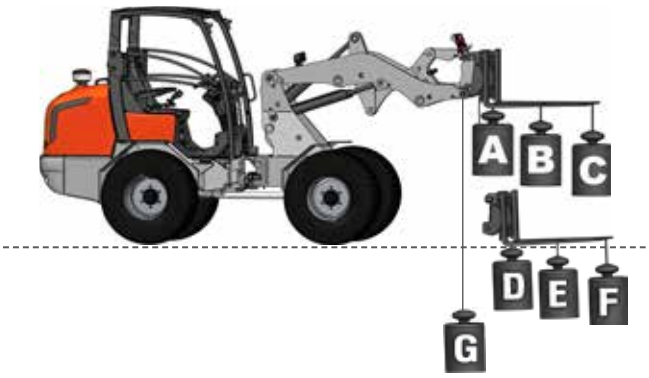

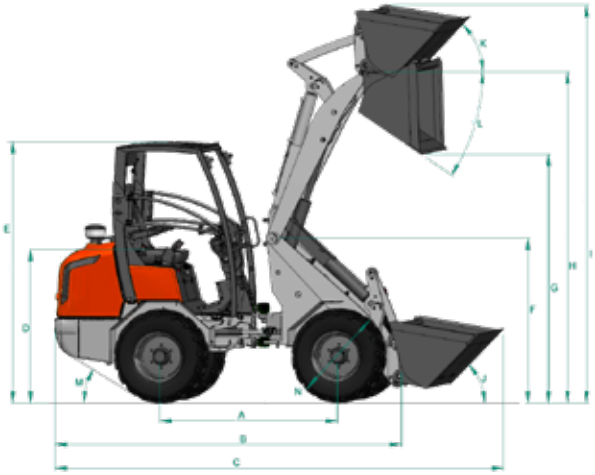

★Alle getoonde afbeeldingen zijn uitsluiten voor promotionele doeleinden.
Gebruik bij het bedienen van de wiellader altijd kleding en werkuitrusting confom de lokale wetgeving.

KUBOTA EUROPE S.A.S.
19 rue Jules Vercruysse
Zone Industrielle - CS 50088
95101 Argenteuil Cedex France
Téléphone : (33) 01 34 26 34 34
Télécopieur : (33) 01 34 26 34 99
http://www.kubota-eu.com

KTP.260.EN - 2021-04-16